TAVOLA / TABLE N°100217

| ASP.POL.AS2 GHIBLI 230 GIA/GRI EXP MT.15 | | 00-070-04GH |
|---|---|---|

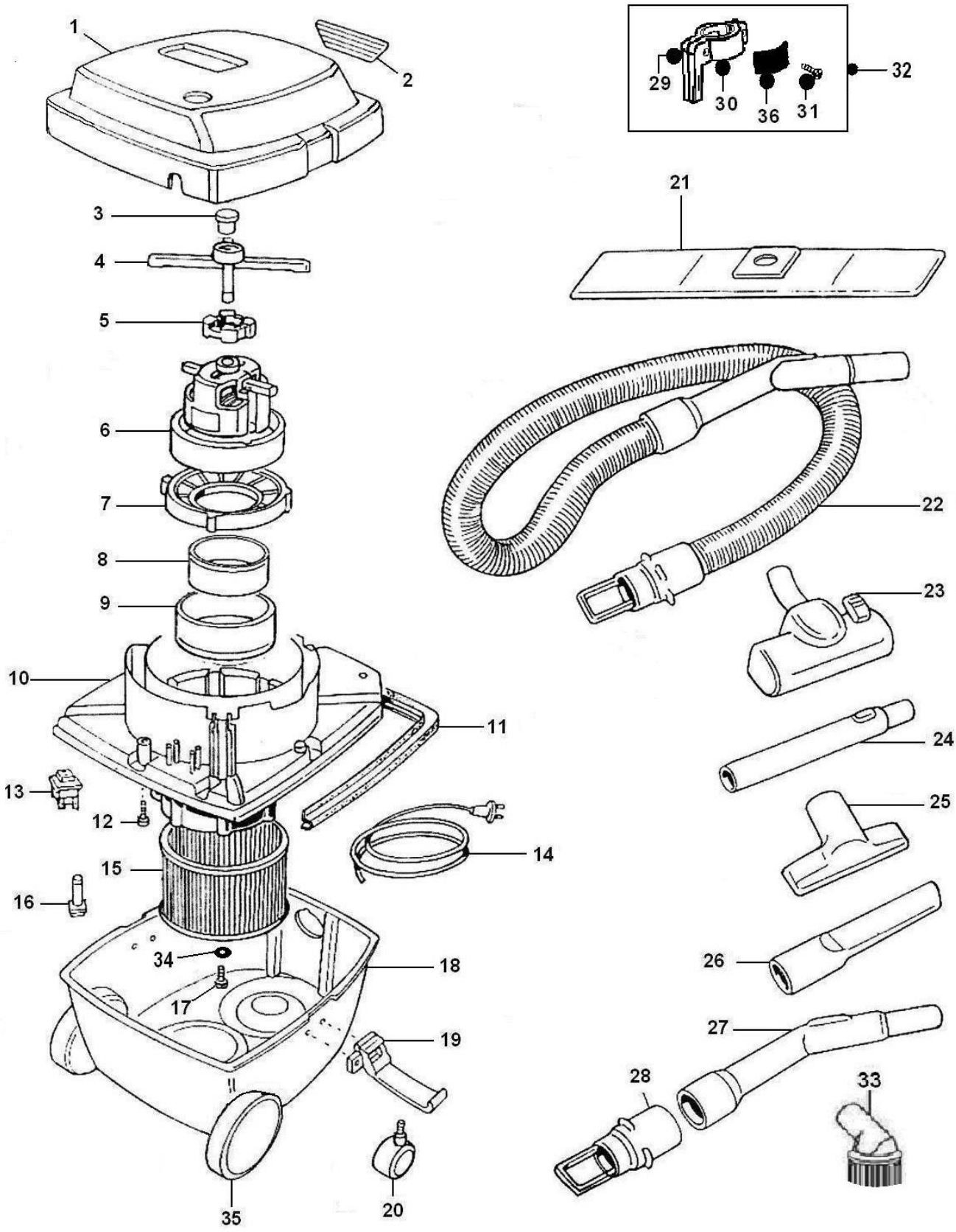

TAVOLA / TABLE N°100217

**ASP.POL.AS2 GHIBLI 230 GIA/GRI EXP MT.15** | **00-070-04GH**

| POS. | DESCRIZIONE | DESCRIPTION | Q.tà Qty. | CODICE CODE | NOTE NOTES |
|---|---|---|---|---|---|
| 1 | COPERCHIO MIKROS COMPL.GIALLO | | 1 | MK001G | |
| 2 | GRIGLIA+FILTRO MIKROS GRIGIO WD | | 1 | MK-002 | |
| 3 | ANTIVIBRANTE MIKROS X MOTORE 11-501 | | 1 | MK-007 | |
| 4 | CROCERA PER MOTORE MIKROS | | 1 | MK-004 | |
| 5 | SILENBLOCK PER MIKROS (TALLONE) | | 1 | MK-005 | |
| 6 | MOTORE 909 1000W 230V | | 1 | 11-501 | |
| 7 | GUARNIZIONE CON ALETTE MOTORE MIKROS | | 1 | MK-008 | |
| 8 | FONOASSORBENTE PICCOLO MIKROS | | 1 | MK-009 | |
| 9 | FONOASSORBENTE GRANDE MIKROS | | 1 | MK-010 | |
| 10 | PORTAMOTORE MIKROS NERO+INSERTI | | 1 | MK-011 | |
| 11 | GUARNIZIONE SOTTOTESTA MIKROS | | 1 | MK-012 | |
| 12 | VITE TCC 4X14 | | 5 | 2508526 | |
| 13 | INTERRUTTORE MARQUARDT 1684.1701 | | 1 | MK-014 | |
| 14 | CAVO 2X1 EXP MT.15 NERO | | 1 | MK-033 | |
| 15 | FILTRO A CARTUCCIA MIKROS | | 1 | MK-016 | |
| 16 | PASSACAVO D.8 | | 1 | 12-900 | |
| 17 | VITE TSPC 5X20 | | 1 | 13-721 | |
| 18 | FUSTO COMPLETO MIKROS GIALLO | | 1 | MK-019100 | |
| 19 | GANCIO CHIUSURA MIKROS GRIGIO WD | | 2 | MK020A | |
| 20 | RUOTA PIVOTTANTE LION 25 S.ZA PERNO | | 1 | MK-021 | |
| 21 | FILTRO CARTA MIK-K12 | | 1 | MK-023 | |
| " " | CONFEZ. N°5 FILTRI CARTA (MK-023) | | 1 | MK-042 | |
| 22 | TUBO FLEX 909 PLUS COMPLETO | | 1 | MK-024 | |
| 23 | SPAZZOLA COMB.RD277 D.32 FONDO PLAST | | 1 | 2511538 | |
| 24 | TUBO TELESC. ALLUMINIO NERO D.32 | | 1 | MK-022 | |
| 25 | BOCCHETTA TENDE-DIVANI D.32 | | 1 | MK-027 | |
| 26 | LANCIA PIATTA D.32 | | 1 | MK-028 | |
| 27 | CURVETTA TUBO FLEX | | 1 | MK-030 | |
| 28 | MANICOTTO INNESTO | | 1 | MK-031 | |
| 29 | SEMIGUSCIO SX NERO X ATT.AS2/5/6 | | 1 | 2003602 | |
| 30 | SEMIGUSCIO DX NERO X ATT.AS2/5/6 | | 1 | 2003612 | |
| 31 | VITE TSP 4X12 PAT ZNB | | 2 | 2508523 | |
| 32 | ATT. SPAZZ.GH D.32 NE.X PROL.TEL | | 1 | 6962203 | |
| 33 | PENNELLO D.32 | | 1 | 856000061 | |
| 34 | RONDELLA D.6X24X1 ZB | | 1 | 2509030 | |
| 35 | RUOTA POSTERIORE MIKROS GRI WD | | 2 | MK070G | |
| 36 | GOMMA AD.19X60X1 X A.SPAZZ. | | 4 | 3000009 | |